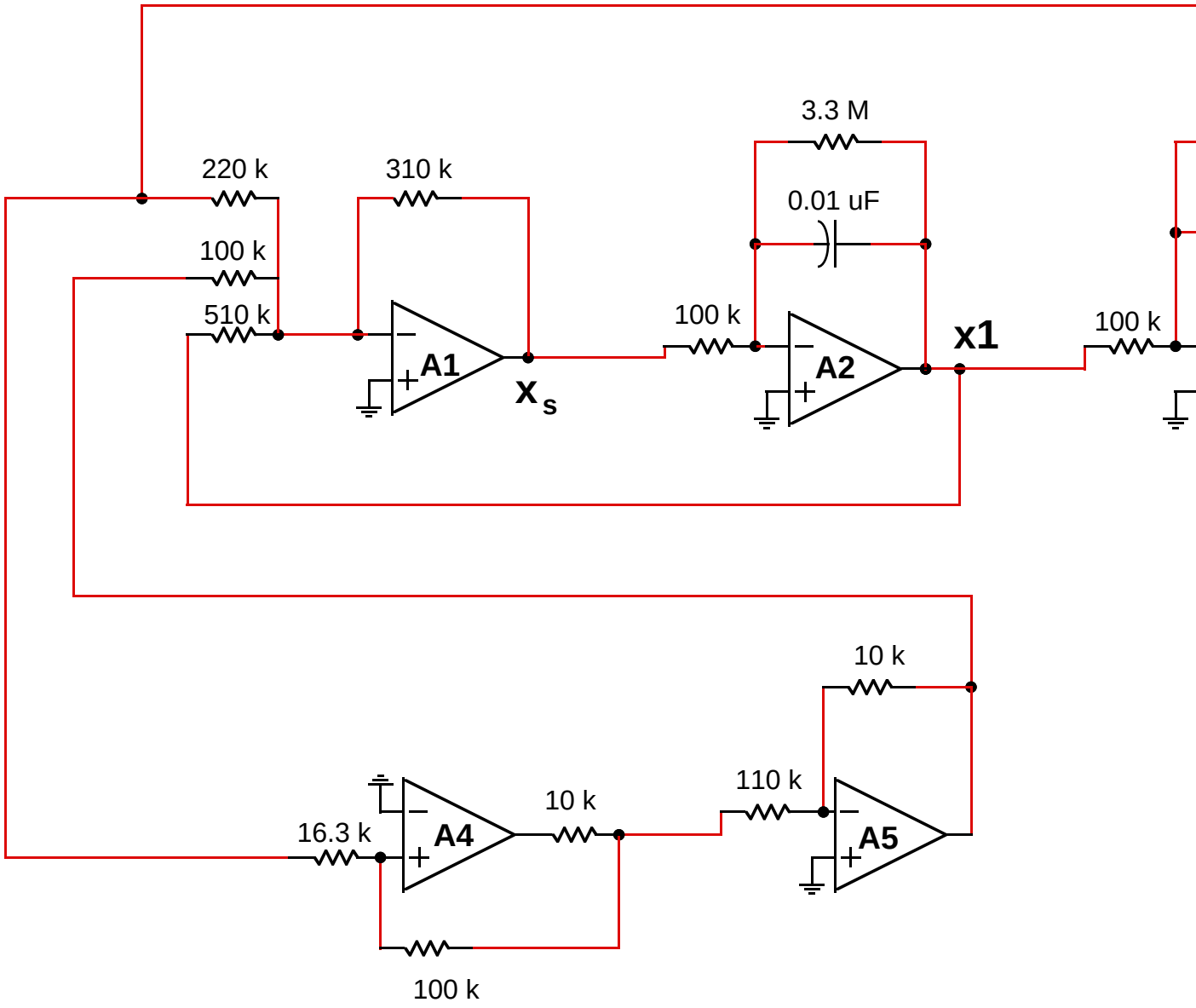
3.3 M
220 k
310 k
0.01 uF
100 k
510 k
100 k
A1
A2
x1
100 k
x s
10 k
110 k
10 k
16.3 k
A4
A5
100 k

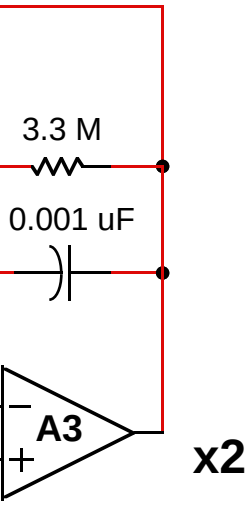
3.3 M
0.001 uF
A3
x2