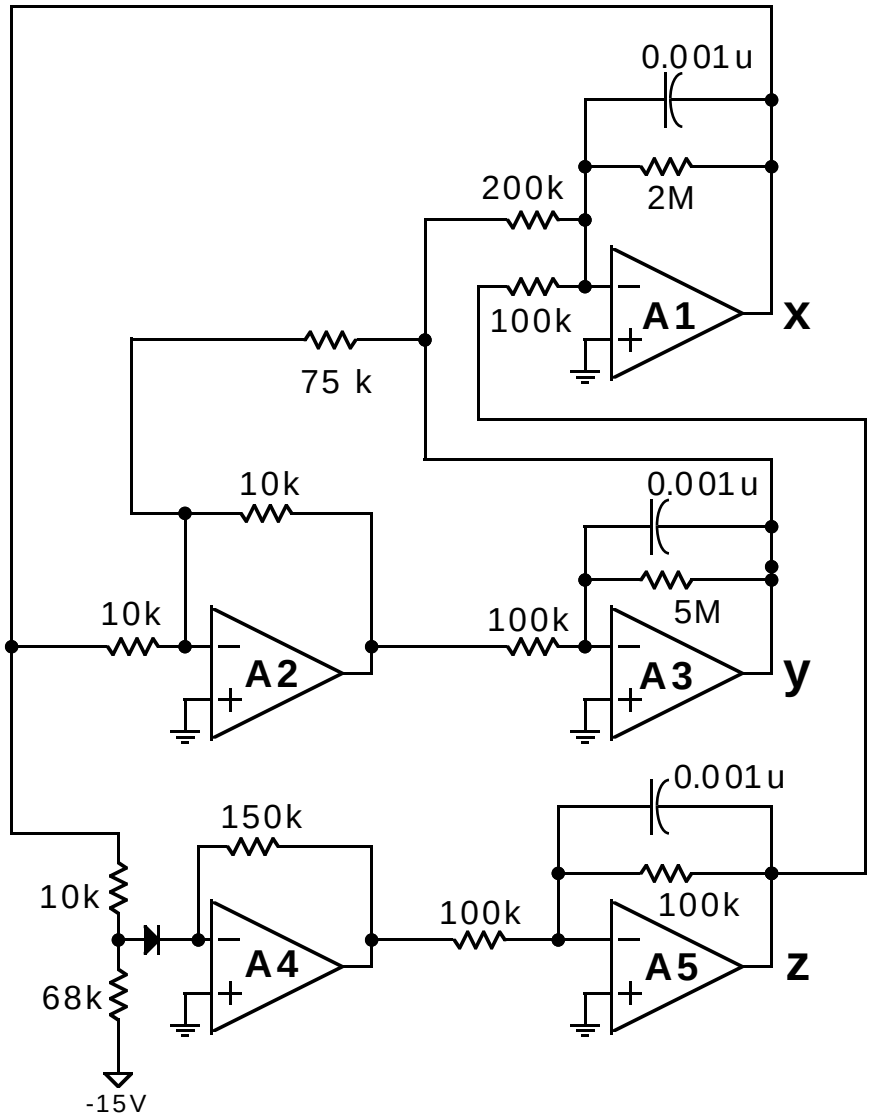
0.001u
200k
2M
100k
A1
x
75 k
10k
0.001u
10k
5M
100k
A2
A3
y
0.001u
150k
10k
100k
100k
A4
A5
z
68k
-15V